JINJU

Serve-over counters ▪ Plug-in

JINJU	사용 온도 Working Temperature	외형규격 Ext. Dimension (W×D×H)	유효내용적 Net volume	정격 입력 Rated power	전면도어 Front door	전면도어 수 Front Door No.	콤프레셔수 Compressor No.	냉매 Refrigerant
	°C	mm	dm^3	W	-	-	-	-
JINJU L1250	-2 ~ +2	1330×1190×1175	196	1420	SLIDING	2	1	R404A
JINJU L1875	-2 ~ +2	1955×1190×1175	294	1485	SLIDING	2	1	R404A
JINJU L2500	-2 ~ +2	2580×1190×1175	392	1540	SLIDING	3	1	R404A

※ 기능 및 성능향상을 위해 제품 외관 및 세부사양 등은 사전예고 없이 변경될 수 있음을 알려드립니다.
※ 상기 기본사양 외 다수의 별치형 모델라인 및 맞춤형 제품 제작이 제공됩니다. 자세한 내용은 전화문의로 진행해주시길 바랍니다.

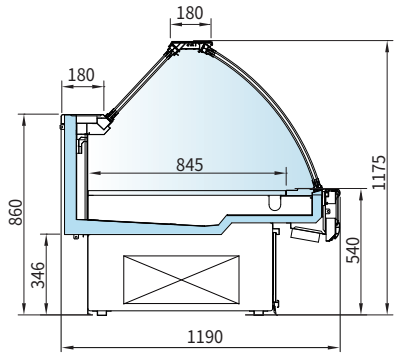

YOUR NATURALLY INNOVATIVE PARTNER FOR RETAIL SOLUTIONS

아르네코리아(주) - Arneg Korea

본사 & 광주 1공장 : 광주광역시 광산구 평동산단 6번로 49 (월전동)
광주 2공장 : 광주광역시 광산구 평동산단1번로 111 (장록동)
서울 사무소 : 서울특별시 구로구 디지털로31길 38-21 (구로동) E&C벤처드림타워3차 8F

제품 구매 문의 : 02-2102-3238 **서비스 콜센터 :** 1688-6680

HQ & Plant One - 49, Pyeongdongsandan 6beon-ro, Gwangsan-gu, Gwangju-City, Korea
Plant Two - 111, Pyeongdongsandan 1beon-ro, Gwangsan-gu, Gwangju-City, Korea
Sales office - 8F, E&C Venture Dream Tower III 38-21, Digital-ro 31-gil, Guro-gu, Seoul Korea

Copyright © 2020 Arneg Korea. All Rights Reserved.