PANINI

Serve-over counters ▪ Plug-in

PANINI

Maximum Visibility

Richness of Details

반사필름 적용 유리

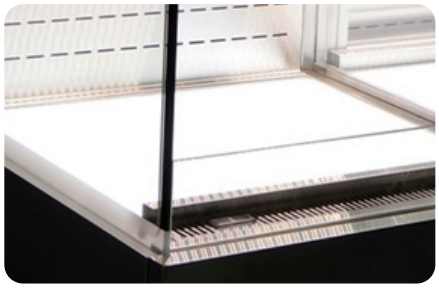

LED 조명 도광판 옵션

손쉬운 배수통 관리

듀얼디지털 온도 제어기(섹션별 온도관리)

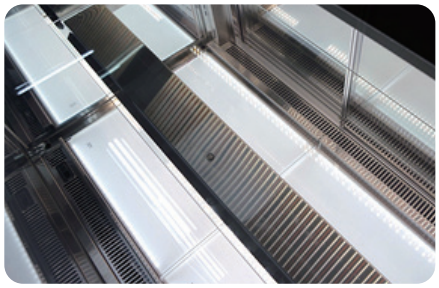

내부 스테인레스 기본사양

LED 조명 기본사양

PANINI DUO

PANINI DUO	사용 온도 Working Temperature	외형규격 Ext. Dimension (W×D×H)	유효내용적 Net volume	정격 입력 Rated power	전면도어 Front door	전면도어 수 Front Door No.	콤프레셔수 Compressor No.	냉매 Refrigerant
	℃	mm	dm^3	W	-	-	-	-
PANINI Duo L1500	+3 ~ +10	1500×780×1300	352	-	-	-	1	R404A
PANINI Duo L1600	+3 ~ +10	1600×780×1300	377	-	-	-	1	R404A
PANINI Duo L1800	+3 ~ +10	1800×780×1300	428	-	-	-	1	R404A
PANINI Duo L2100	+3 ~ +10	2100×780×1300	505	-	-	-	1	R404A
PANINI Duo L2400	+3 ~ +10	2400×780×1300	581	-	-	-	2	R404A

※ 기능 및 성능향상을 위해 제품 외관 및 세부사양 등은 사전예고 없이 변경될 수 있음을 알려드립니다.
※ 상기 기본사양 외 다수의 별치형 모델라인 및 맞춤형 제품 제작이 제공됩니다. 자세한 내용은 전화문의로 진행해주시길 바랍니다.

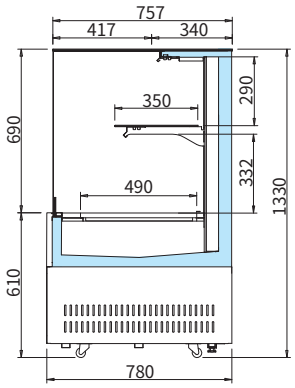

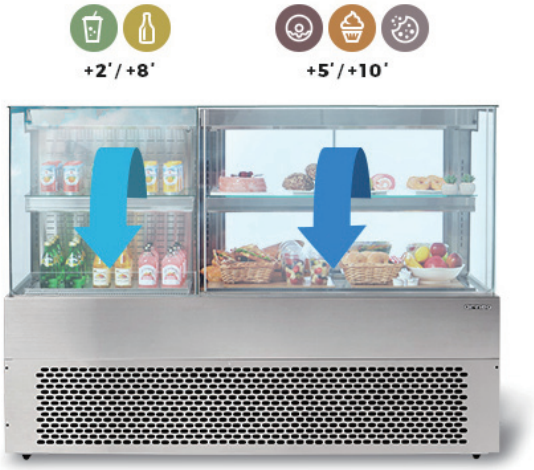

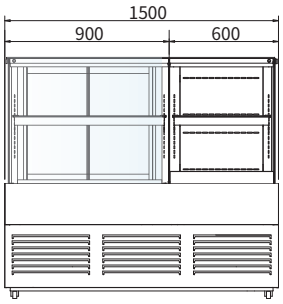

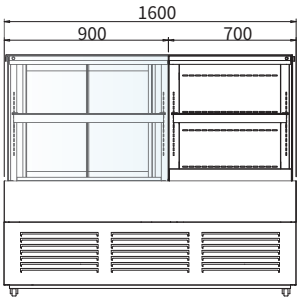

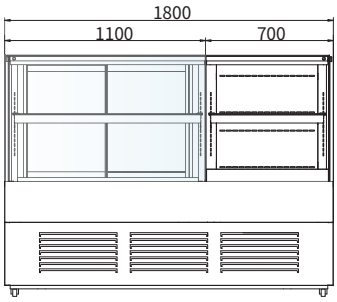

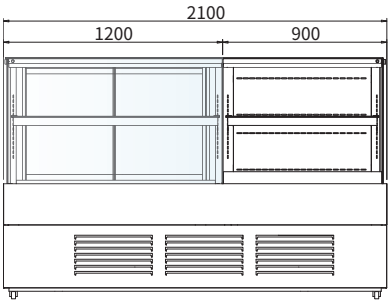

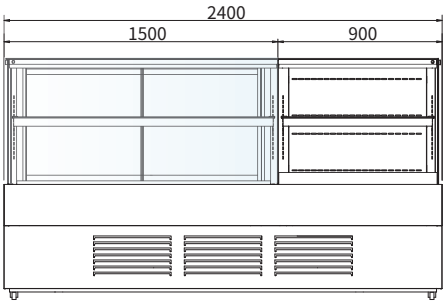

PANINI SINGLE 2

PANINI S2	사용 온도 Working Temperature	외형규격 Ext. Dimension (W×D×H)	유효내용적 Net volume	정격 입력 Rated power	전면도어 Front door	전면도어 수 Front Door No.	콤프레셔수 Compressor No.	냉매 Refrigerant
	°C	mm	dm^3	W	-	-	-	-
PANINI S2 68/900	+3 ~ +10	900×680×1330	180	1332	-	-	1	R404A
PANINI S2 68/1200	+3 ~ +10	900×680×1330	241	1381	-	-	1	R404A
PANINI S2 68/1500	+3 ~ +10	900×680×1330	303	1387	-	-	1	R404A
PANINI S2 68/1800	+3 ~ +10	900×680×1330	365	1408	-	-	1	R404A
PANINI S2 78/900	+3 ~ +10	900×780×1330	232	1332	-	-	1	R404A
PANINI S2 78/1200	+3 ~ +10	900×780×1330	311	1381	-	-	1	R404A
PANINI S2 78/1500	+3 ~ +10	900×780×1330	391	1387	-	-	1	R404A
PANINI S2 78/1800	+3 ~ +10	900×780×1330	470	1408	-	-	1	R404A

※ 기능 및 성능향상을 위해 제품 외관 및 세부사양 등은 사전예고 없이 변경될 수 있음을 알려드립니다.
※ 상기 기본사양 외 다수의 별치형 모델라인 및 맞춤형 제품 제작이 제공됩니다. 자세한 내용은 전화문의로 진행해주시길 바랍니다.

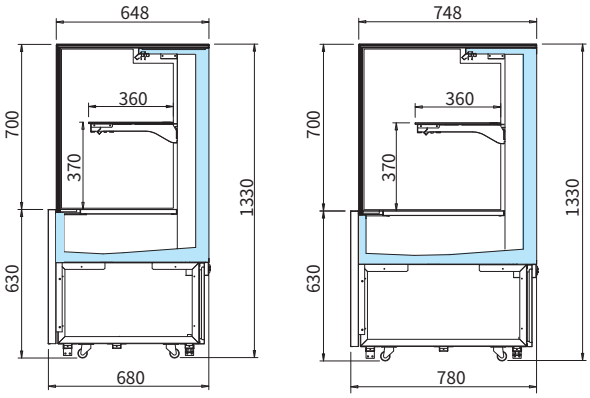

PANINI SINGLE 3

PANINI S3	사용 온도 Working Temperature	외형규격 Ext. Dimension (W×D×H)	유효내용적 Net volume	정격 입력 Rated power	전면도어 Front door	전면도어 수 Front Door No.	콤프레셔수 Compressor No.	냉매 Refrigerant
	°C	mm	dm^3	W	-	-	-	-
PANINI S3 68/900	+3 ~ +10	900×680×1530	215	1348	-	-	1	R404A
PANINI S3 68/1200	+3 ~ +10	900×680×1530	289	1400	-	-	1	R404A
PANINI S3 68/1500	+3 ~ +10	900×680×1530	362	1410	-	-	1	R404A
PANINI S3 68/1800	+3 ~ +10	900×680×1530	436	1434	-	-	1	R404A
PANINI S3 78/900	+3 ~ +10	900×780×1530	281	1348	-	-	1	R404A
PANINI S3 78/1200	+3 ~ +10	900×780×1530	377	1400	-	-	1	R404A
PANINI S3 78/1500	+3 ~ +10	900×780×1530	473	1410	-	-	1	R404A
PANINI S3 78/1800	+3 ~ +10	900×780×1530	569	1434	-	-	1	R404A

※ 기능 및 성능향상을 위해 제품 외관 및 세부사양 등은 사전예고 없이 변경될 수 있음을 알려드립니다.
※ 상기 기본사양 외 다수의 별치형 모델라인 및 맞춤형 제품 제작이 제공됩니다. 자세한 내용은 전화문의로 진행해주시길 바랍니다.

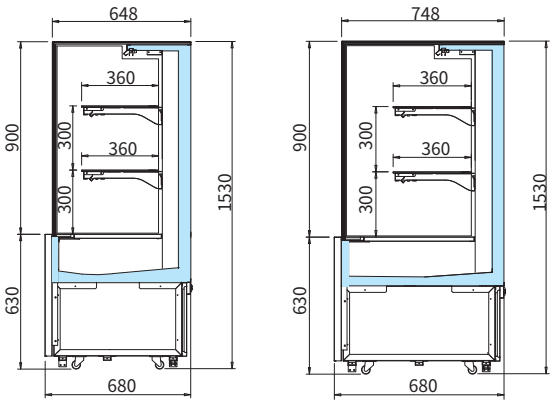

YOUR NATURALLY INNOVATIVE PARTNER FOR RETAIL SOLUTIONS

아르네코리아(주) - Arneg Korea

본사 & 광주 1공장 : 광주광역시 광산구 평동산단 6번로 49 (월전동)
광주 2공장 : 광주광역시 광산구 평동산단1번로 111 (장록동)
서울 사무소 : 서울특별시 구로구 디지털로31길 38-21 (구로동) E&C벤처드림타워3차 8F

제품 구매 문의 : 02-2102-3238 **서비스 콜센터 :** 1688-6680

HQ & Plant One - 49, Pyeongdongsandan 6beon-ro, Gwangsan-gu, Gwangju-City, Korea
Plant Two - 111, Pyeongdongsandan 1beon-ro, Gwangsan-gu, Gwangju-City, Korea
Sales office - 8F, E&C Venture Dream Tower III 38-21, Digital-ro 31-gil, Guro-gu, Seoul Korea

Copyright © 2020 Arneg Korea. All Rights Reserved.